Francis EL

Lettino ad altezza variabile elettrica

LETTINI

Uso Frequente

Visite
Esami
Trattamenti
Fisioterapia
Riabilitazione

VERSIONE CON COMPONENTI OPZIONALI
- Portarotolo
- Foro Facciale

SOLIDO & STABILE

supporto professionale per trattamenti medici

gardhen bilance

www.gardhenbilance.it

SOLIDO & STABILE

Il **lettino ad altezza variabile elettrica** è estremamente versatile e può essere utilizzato per diverse visite specialistiche. Grazie alle due sezioni, e all'altezza variabile è possibile regolare la posizione del paziente in modo da garantirgli una maggiore comodità durante la visita o altre procedure mediche.

SCHIENALE MOTORIZZATO

Sezione schienale regolabile per ottimizzare la postura del paziente.

FRENO

Sistema frenante con leva a pedale posta su ciascuna ruota.

Dotazioni di serie

- Piano suddiviso in 2 sezioni -1 snodo.
- Telaio rinforzato, realizzato in acciaio verniciato con polveri epossidiche termoindurenti arricchite con antibatterico, personalizzazione del colore su richiesta.
- Regolazione dell'altezza comandata dall'apposita pulsantiera perimetrale. Il movimento è regolato per mezzo di un attuatore elettrico a bassa tensione con altezza minima 50 cm, altezza massima 90 cm, con escursione di 40 cm.
- Sezione schienale motorizzata comandata dall'apposita pulsantiera perimetrale. Il movimento è regolato per mezzo di un attuatore elettrico a bassa tensione con angolo come rappresentato in scheda. Codice dotazione AC107.
- Pulsantiera perimetrale dotata di cavo spiralato da 3,5m, La pulsantiera è di facile utilizzo poiché realizzata con grandi pittogrammi a rilievo e risulta adatta anche per pazienti ipovedenti; Isolamento IP66.
- 4 ruote piroettanti con freno (Ø 125 mm), antitraccia, bassa resistenza al rotolamento, alta silenziosità, scorrevoli su cuscinetti e ad elevata capacità. Ciascuna ruota è dotata di apposito freno azionabile mediante leva a pedale.
- Imbottitura realizzata in resina espansa ad alta densità.
- Rivestimento in similpelle classe 1IM, materiale sanificabile con detergenti di uso comune e presidi medico chirurgici, con proprietà antibatteriche, antimicotiche, antimacchia. Personalizzazione del colore su richiesta - Codice dotazione AC87/1.

Vuoi modificare il colore del rivestimento e del telaio?
Inquadra o clicca i QR code e scopri come personalizzare il dispositivo consultando le nostre schede colori*.

*Qualora non venisse espressa alcuna preferenza il dispositivo sarà fornito con il colore disponibile.

Rivestimento Similpelle

Rivestimento Siliconico

Telaio

Vuoi implementare il dispositivo?
Inquadra il QR code e scopri tutti i componenti opzionali disponibili consultando il catalogo.

Movimentazioni

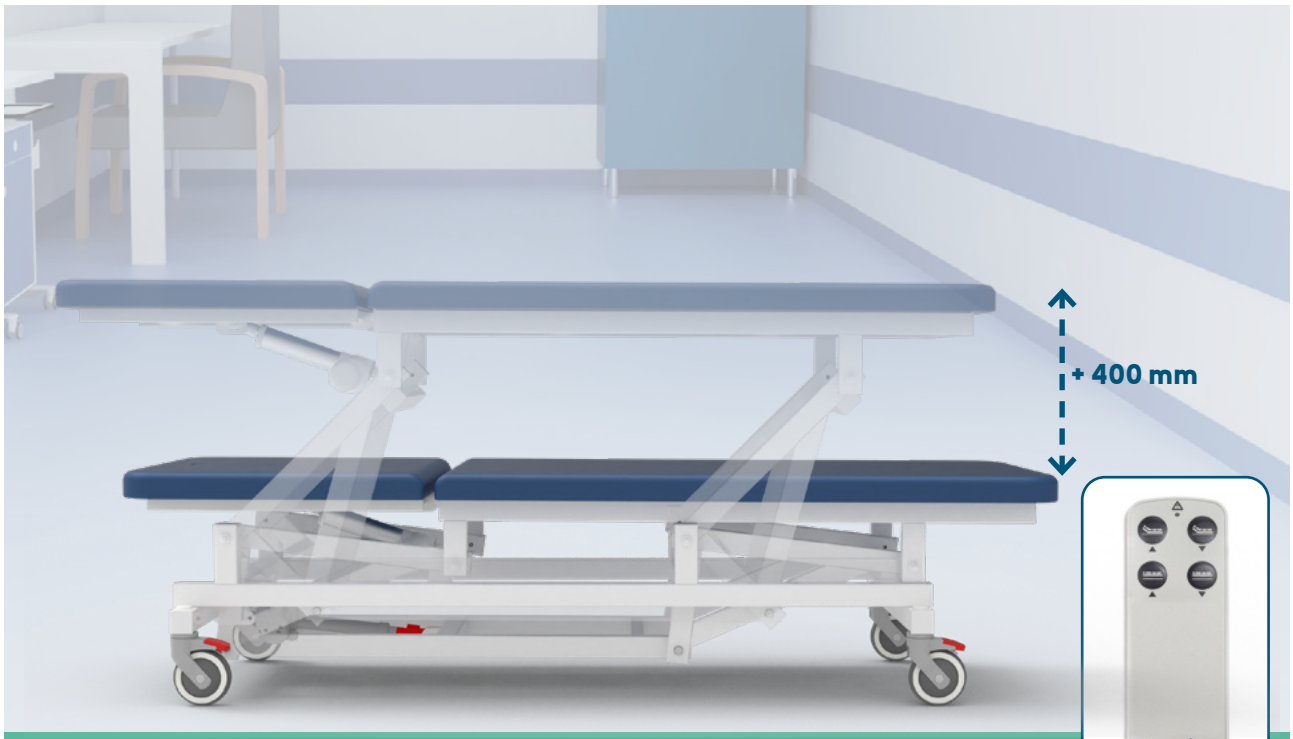

REGOLAZIONE ALTEZZA TRAMITE PULSANTIERA

MOVIMENTAZIONE SCHIENALE MOTORIZZATO

Tabella dimensioni

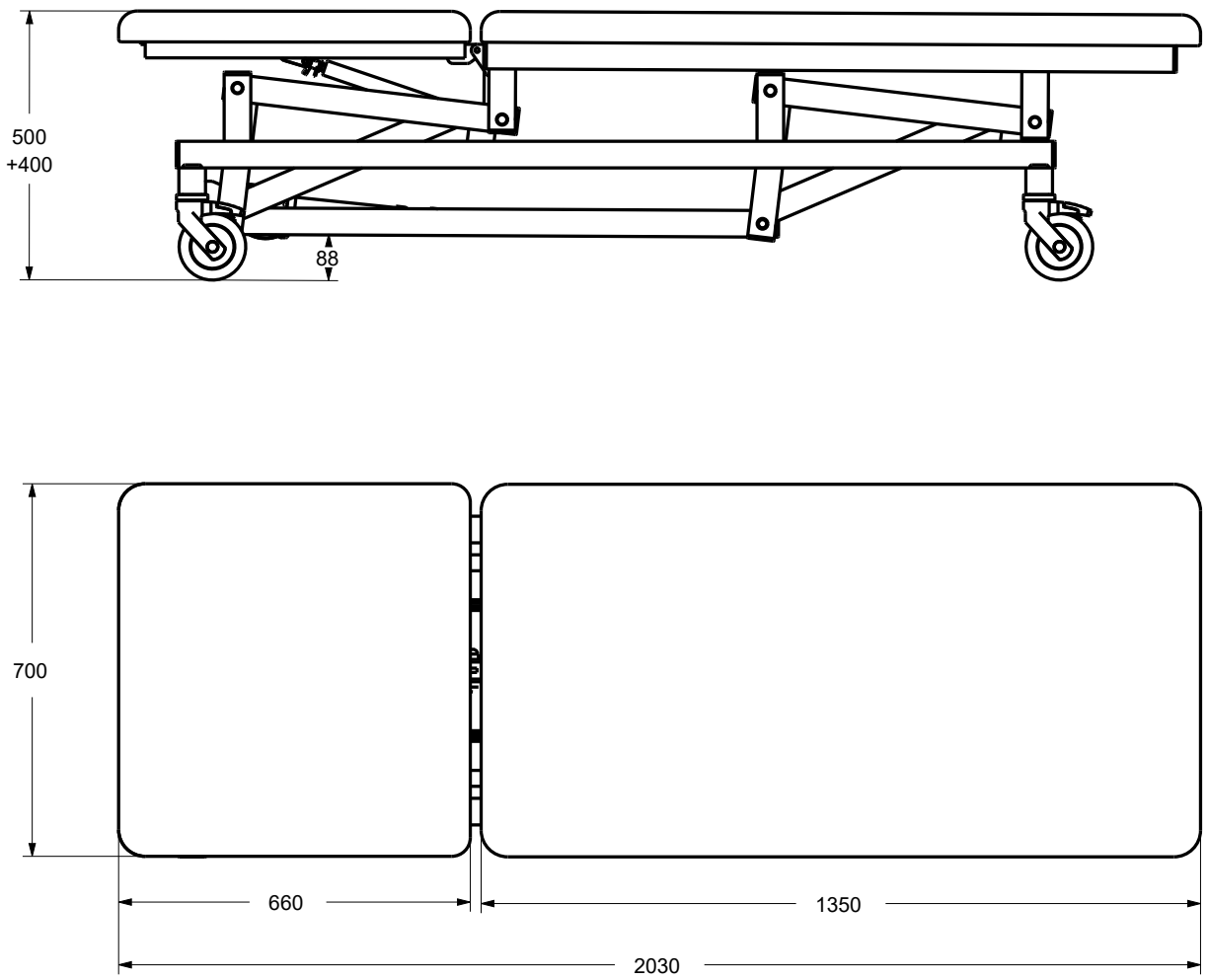

Tipologia cavo di alimentazione

Tipo F Schuko

Tipo L 16A

Scheda tecnica

CND/EMDN	**V080603**
GMDN	**34870**
UDI-DI di base	**805771740LVISKK**
N. progressivo/R	**2293758/R**
Cod. Prodotto	**GB0387.SP**
Destinazione d'uso	Lettino da visita
Produttore	GARDHEN BILANCE SRL
Peso totale	70 kg
Tipologia di controllo	Pulsantiera
Ruote	Nr. 4 Ø 125 mm, inossidabili girevoli con sistema frenante
Alimentazione	Multitensione 100-240 Vac 50/60 Hz
Alimentazione con batterie	24v - 4.5A
Motori elettrici	Bassa tensione (24 V)
Assorbimento max	4A
Isolamento	IP44
Portata Massima	180 kg
Carico di Lavoro Sicuro	215 kg

Gardhen Bilance S.r.l.
Via G. Luraghi c/o Consorzio Il Sole - lotto S - 80038 Pomigliano d'Arco (NA) - Italia
Tel. +39.081.8692160 pbx - Fax +39.081.8692460
E-mail: info@gardhenbilance.it - PEC: gardhenbilance@pec.it
Visita il nostro sito **www.gardhenbilance.it** / Seguici su

Le immagini riprodotte in questa scheda sono puramente indicative e i valori dimensionali sono nominali. È facoltà del produttore apportare ai progetti modifiche senza alcun preavviso. Per l'identificazione delle dotazioni di serie e per la scelta di eventuali ulteriori componenti riferirsi al catalogo componenti opzionali e/o alle proposte commerciali. In caso di dati discordanti fa fede il contenuto delle proposte commerciali. Nel caso in cui non vengano espresse preferenze in merito ai colori dei dispositivi ordinati, gli stessi, saranno realizzati con le colorazioni mostrate nella scheda tecnica/brochure.

Dep. 314 rev 29/09/2024